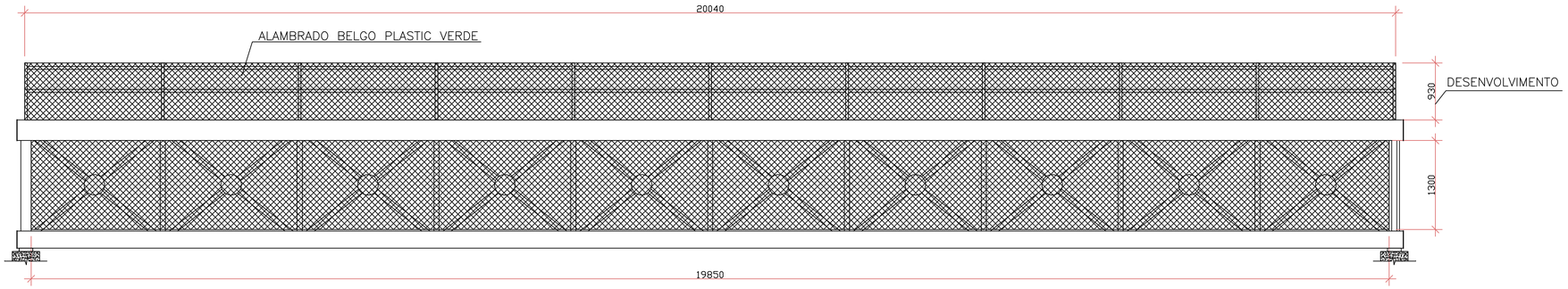

VISTA LATERAL INTERNA – TELA DE PROTEÇÃO

ESCALA 1:40

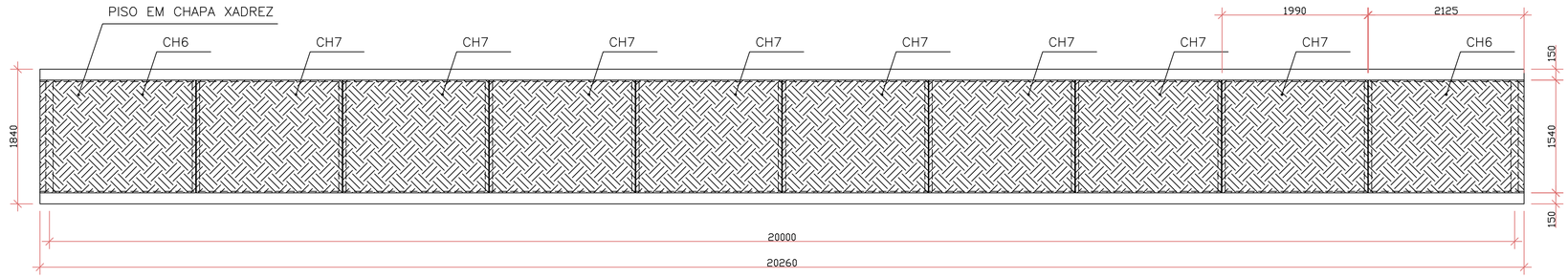

VISTA SUPERIOR – PISO

ESCALA 1:40

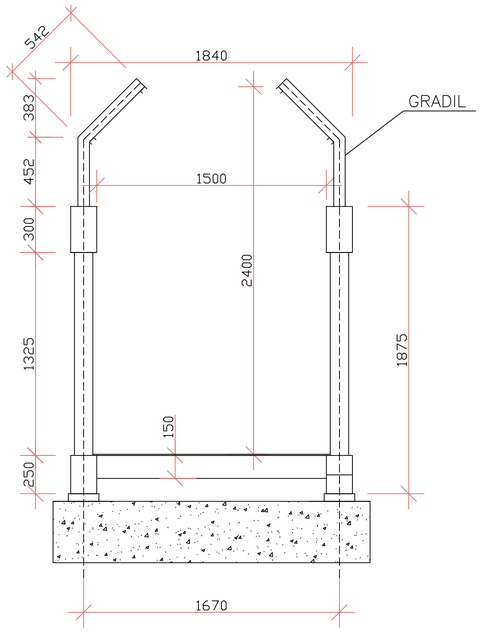

VISTA FRONTAL EXTERNA

ESCALA 1:40

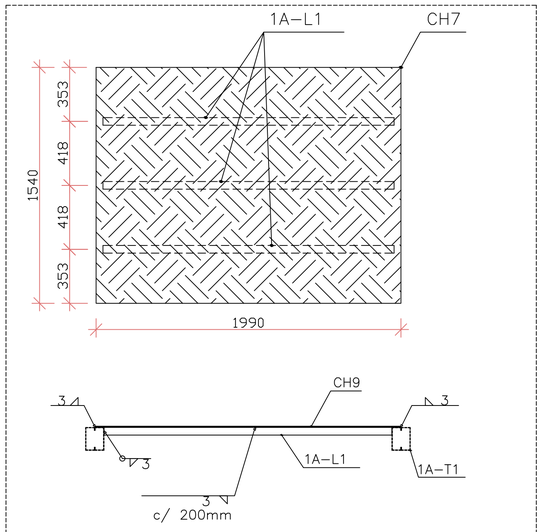

MÓDULO DE PISO

ESCALA 1:20

PASSARELA 1A	Perfil	Peso	Comprimento	Quantidade	Peso Unitário	Peso Total
MÓDULO DE PISO		kg/m	mm	Barras	kg	kg
1A-L1	CA 50x25x12x2,25mm	3,74	1880	3	7,0	21,1
CH7		50,00	1990x1540x6,35	1	153,23	153,2
					SUBTOTAL 1 MÓDULO	174,3
					TOTAL 2 MÓDULOS	348,6

PASSARELA 1A	Diâmetro do Fio	Peso	Comprimento	Área	Quantidade	Peso Unitário	Peso Total
ALAMBRADO BELGO PLASTIC VERDE	mm	kg/m²	m	m²	Unidade	kg	kg
SUPERIOR	2,3	1,29	20,04x0,93	18,64	2	24,0	48,1
INFERIOR	2,3	1,29	19,85x1,30	25,81	2	33,3	66,6
						TOTAL	114,7

REV	DESCRIÇÃO	DATA	EXEC.	VERIF.	APROV.
00	PROJETO ESTRUTURAL	06/10			

CONTRATADA: VIAVOZ EIRELI

RT.: SINVAL LADEIRA

REG. CREA: 28.498/D

viavoz

ASS.: SINVAL LADEIRA:13797247672 — Assinado de forma digital por SINVAL LADEIRA:13797247672 Dados: 2021.10.07 16:32:46 -03'00'

CONTRATANTE: PREFEITURA MUNICIPAL DE SANTA LUZIA

PROGRAMA: PASSARELAS AV. BRASÍLIA/AV. FRIMISA

MUNICÍPIO/ÁREA: SANTA LUZIA/MG

TÍTULO: PROJETO ESTRUTURAL
PASSARELA 1A – PONTE 01 – AVENIDA BRASÍLIA/FRIMISA
PLANTA

DATA: SETEMBRO/2021 | ESCALA: INDICADA | PRANCHA: 2/6

ARQUIVO: